antilia A-64

Liniowa oprawa oświetleniowa LED zaprojektowana w studio Triada Design z myślą o montażu wpuszczanym do sufitów i ścian G/K. Linia świetlna bez łączeń może mieć nawet 3 metry długości.

MONTAŻ: R – dostropowy, wpuszczany do sufitów kartonowo-gipsowych.
PRZEZNACZENIE: do biur, salonów, hoteli, ciągów komunikacyjnych i innych pomieszczeń, gdzie najwyższa wydajność musi łączyć się z estetyką. Oprawa posiada atest NIZP-PZH wymagany w obiektach użyteczności publicznej jak szkoły, szpitale, zakłady produkcyjne.
OBUDOWA: profil aluminiowy w kolorze białym. Na zamówienie dostępna w długościach od 57cm do 700cm i o mocach od 8W/m do 90W/m oraz w dowolnym kolorze z palety RAL. Dyfuzor opalowy, przezroczysty prążkowany lub mikropryzmatyczny, zapewniający wyższą efektywność przy niskim UGR.
ŹRÓDŁO ŚWIATŁA: diody LED o stabilnej temperaturze barwowej, najwyższej wydajności i trwałości znamionowej $L_{90}B_{10}$ 100 000 godzin. Standardowe odchylenie dopasowania kolorów (SDCM) <2. Na zamówienia dostępne wersje w temp. barwowej 2700-6000K, tunable white oraz z podwyższonym współczynnikiem oddawania barw Ra92 lub Ra97.
ZASILANIE: przetwornica impulsowa o wysokiej sprawności i współczynniku mocy >0,95 gwarantuje stałe natężenie oświetlenia przy napięciu zasilającym od 184V~ do 253V~, w trybie awaryjnym wbudowany akumulator.
DOSTĘPNE OPCJE:
Zasilanie DALI
MA – oprawa awaryjna dwufunkcyjna, z wbudowanym modułem zasilania awaryjnego:
AT – w wersji Autotest,
CT – Central Test (transmisja danych do/z oprawy),
ST – z modułem awaryjnym z testem ręcznym.
CB – do pracy z centralną baterią 230V DC. Możliwość regulacji strumienia awaryjnego w zakresie 10-100%.

KIERUNKI ROZSYŁU:

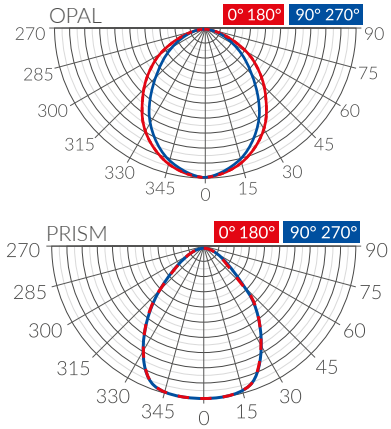

WYMIARY: [mm]

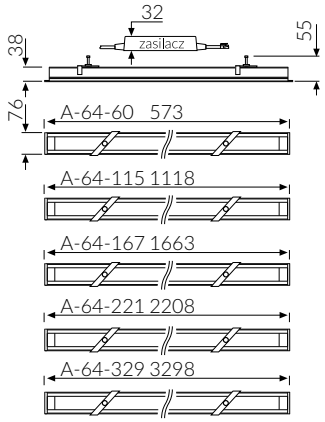

Otwór montażowy:
67x 533 / 1096 / 1641 / 2186 / 3270mm

KOLORY OBUDOWY:

DESIGN:

triada design

Dostępne pliki fotometryczne.

CECHY:

MADE IN POLAND | CE | 230V~ 50Hz | IP 20 | 0Hz NO FLICKER | SDCM <2 | PZH

atest nr: B.BK.60112.0019.2025
ważny do 2030.03.26

OPCJE:

IP 42 | CRI 90+ | HCL | DALI | IP 20 | IP 42 /20 | AT ST CT | CB

sterowanie

zasilanie awaryjne

CNBOP-PIB 4715/2022

antilia A-64

Typ	Znam. strumień świetlny oprawy*	Temperatura barwowa światła z oprawy	Znam. moc oprawy	Oddawanie barw Ra*	Ciężar	Wymiary DxSxW (bez uchwytu)
A-64-60-R-20W-3000 OPAL	1 700lm	biała ciepła 3000K	20W	>83	1,1kg	573x76x38mm
A-64-60-R-20W-3005 PRISM	1 900lm	biała ciepła 3000K	20W	>83	1,1kg	573x76x38mm
A-64-60-R-20W-4000 OPAL	1 840lm	biała neutralna 4000K	20W	>84	1,1kg	573x76x38mm
A-64-60-R-20W-4005 PRISM	2 000lm	biała neutralna 4000K	20W	>84	1,1kg	573x76x38mm
A-64-115-R-35W-3000 OPAL	3 000lm	biała ciepła 3000K	35W	>83	2,2kg	1118x76x38mm
A-64-115-R-35W-3005 PRISM	3 400lm	biała ciepła 3000K	35W	>83	2,2kg	1118x76x38mm
A-64-115-R-35W-4000 OPAL	3 250lm	biała neutralna 4000K	35W	>84	2,2kg	1118x76x38mm
A-64-115-R-35W-4005 PRISM	3 600lm	biała neutralna 4000K	35W	>84	2,2kg	1118x76x38mm
A-64-167-R-60W-3000 OPAL	5 200lm	biała ciepła 3000K	60W	>83	3,5kg	1663x76x38mm
A-64-167-R-60W-3005 PRISM	5 800lm	biała ciepła 3000K	60W	>83	3,5kg	1663x76x38mm
A-64-167-R-60W-4000 OPAL	5 600lm	biała neutralna 4000K	60W	>84	3,5kg	1663x76x38mm
A-64-167-R-60W-4005 PRISM	6 200lm	biała neutralna 4000K	60W	>84	3,5kg	1663x76x38mm
A-64-221-R-75W-3000 OPAL	6 500lm	biała ciepła 3000K	75W	>83	4,6kg	2208x76x38mm
A-64-221-R-75W-3005 PRISM	7 300lm	biała ciepła 3000K	75W	>83	4,6kg	2208x76x38mm
A-64-221-R-75W-4000 OPAL	7 000lm	biała neutralna 4000K	75W	>84	4,6kg	2208x76x38mm
A-64-221-R-75W-4005 PRISM	7 700lm	biała neutralna 4000K	75W	>84	4,6kg	2208x76x38mm
A-64-329-R-115W-3000 OPAL	10 000lm	biała ciepła 3000K	115W	>83	6,2kg	3298x76x38mm
A-64-329-R-115W-3005 PRISM	11 100lm	biała ciepła 3000K	115W	>83	6,2kg	3298x76x38mm
A-64-329-R-115W-4000 OPAL	10 700lm	biała neutralna 4000K	115W	>84	6,2kg	3298x76x38mm
A-64-329-R-115W-4005 PRISM	11 800lm	biała neutralna 4000K	115W	>84	6,2kg	3298x76x38mm

* Dla opraw o podwyższonym Ra strumień z oprawy jest niższy odpowiednio o 22% dla Ra92 i 33% dla Ra97.

antilia A-64-MA/CB – oświetlenie dwufunkcyjne z trybem awaryjnym

Typ	Znam. strumień świetlny oprawy	Awaryjny strumień świetlny oprawy	Temperatura barwowa światła z oprawy	Znam. moc oprawy	Oddaw. barw Ra	Czas ładow. akumul.	Czas pracy awaryjnej	Ciężar	Wymiary DxSxW (bez uchwytu)
MA – Z WBUDOWANYM MODUŁEM ZASILANIA AWARYJNEGO									
A-64-60-R-20W-3000-IP☐/Moduł/1h/☐	1 700lm	430lm	ciepła 3000K	23W	>83	24h	1h	1,8kg	573x76x38mm
A-64-60-R-20W-3000 -IP☐/Moduł/3h/☐	1 700lm	220lm	ciepła 3000K	23W	>83	24h	3h	1,8kg	573x76x38mm
A-64-60-R-20W-4000 -IP☐/Moduł/1h/☐	1 840lm	460lm	neutr. 4000K	23W	>84	24h	1h	1,8kg	573x76x38mm
A-64-60-R-20W-4000 -IP☐/Moduł/3h/☐	1 840lm	240lm	neutr. 4000K	23W	>84	24h	3h	1,8kg	573x76x38mm
A-64-115-R-35W-3000-IP☐/Moduł-1h/☐	3 000lm	430lm	ciepła 3000K	38W	>83	24h	1h	2,9kg	1118x76x38mm
A-64-115-R-35W-3000-IP☐/Moduł-3h/☐	3 000lm	220lm	ciepła 3000K	38W	>83	24h	3h	2,9kg	1118x76x38mm
A-64-115-R-35W-4000-IP☐/Moduł-1h/☐	3 250lm	460lm	neutr. 4000K	38W	>84	24h	1h	2,9kg	1118x76x38mm
A-64-115-R-35W-4000-IP☐/Moduł-3h/☐	3 250lm	240lm	neutr. 4000K	38W	>84	24h	3h	2,9kg	1118x76x38mm
A-64-167-R-60W-3000-IP☐/Moduł-1h/☐	5 200lm	430lm	ciepła 3000K	63W	>83	24h	1h	4,2kg	1663x76x38mm
A-64-167-R-60W-3000-IP☐/Moduł-3h/☐	5 200lm	220lm	ciepła 3000K	63W	>83	24h	3h	4,2kg	1663x76x38mm
A-64-167-R-60W-4000-IP☐/Moduł-1h/☐	5 600lm	460lm	neutr. 4000K	63W	>84	24h	1h	4,2kg	1663x76x38mm
A-64-167-R-60W-4000-IP☐/Moduł-3h/☐	5 600lm	240lm	neutr. 4000K	63W	>84	24h	3h	4,2kg	1663x76x38mm
A-64-221-R-75W-3000-IP☐/Moduł-1h/☐	6 500lm	430lm	ciepła 3000K	78W	>83	24h	1h	5,3kg	2208x76x38mm
A-64-221-R-75W-3000-IP☐/Moduł-3h/☐	6 500lm	220lm	ciepła 3000K	78W	>83	24h	3h	5,3kg	2208x76x38mm
A-64-221-R-75W-4000-IP☐/Moduł-1h/☐	7 000lm	460lm	neutr. 4000K	78W	>84	24h	1h	5,3kg	2208x76x38mm
A-64-221-R-75W-4000-IP☐/Moduł-3h/☐	7 000lm	240lm	neutr. 4000K	78W	>84	24h	3h	5,3kg	2208x76x38mm
A-64-329-R-115W-3000-IP☐/Moduł-1h/☐	10 000lm	430lm	ciepła 3000K	118W	>83	24h	1h	6,9kg	3298x76x38mm
A-64-329-R-115W-3000-IP☐/Moduł-3h/☐	10 000lm	220lm	ciepła 3000K	118W	>83	24h	3h	6,9kg	3298x76x38mm
A-64-329-R-115W-4000-IP☐/Moduł-1h/☐	10 700lm	460lm	neutr. 4000K	118W	>84	24h	1h	6,9kg	3298x76x38mm
A-64-329-R-115W-4000-IP☐/Moduł-3h/☐	10 700lm	240lm	neutr. 4000K	118W	>84	24h	3h	6,9kg	3298x76x38mm
20 lub 42/20 — AT (MALED2, MALED4) lub ST (MALED2, MALED4) lub CT (MALED4, H237, TMLED3)									
CB – DO PRACY Z CENTRALNĄ BATERIĄ									
A-64-60-R-20W-3000-IP☐/CB	1 700lm	10-100%	ciepła 3000K	20W	>83	n.d.	n.d.	1,1kg	573x76x38mm
A-64-60-R-20W-4000 -IP☐/CB	1 840lm	10-100%	neutr. 4000K	20W	>84	n.d.	n.d.	1,1kg	573x76x38mm
A-64-115-R-35W-3000-IP☐/CB	3 000lm	10-100%	ciepła 3000K	35W	>83	n.d.	n.d.	2,2kg	1118x76x38mm
A-64-115-R-35W-4000-IP☐/CB	3 250lm	10-100%	neutr. 4000K	35W	>84	n.d.	n.d.	2,2kg	1118x76x38mm
A-64-167-R-60W-3000-IP☐/CB	5 200lm	10-100%	ciepła 3000K	60W	>83	n.d.	n.d.	3,5kg	1663x76x38mm
A-64-167-R-60W-4000-IP☐/CB	5 600lm	10-100%	neutr. 4000K	60W	>84	n.d.	n.d.	3,5kg	1663x76x38mm
A-64-221-R-75W-3000-IP☐/CB	6 500lm	10-100%	ciepła 3000K	75W	>83	n.d.	n.d.	4,6kg	2208x76x38mm
A-64-221-R-75W-4000-IP☐/CB	7 000lm	10-100%	neutr. 4000K	75W	>84	n.d.	n.d.	4,6kg	2208x76x38mm
A-64-329-R-115W-3000-IP☐/CB	10 000lm	10-100%	ciepła 3000K	115W	>83	n.d.	n.d.	6,2kg	3298x76x38mm
A-64-329-R-115W-4000-IP☐/CB	10 700lm	10-100%	neutr. 4000K	115W	>84	n.d.	n.d.	6,2kg	3298x76x38mm
20 lub 20/44									

Wygląd produktu może się nieznacznie różnić od przedstawionego na fotografii. Producent zastrzega sobie prawo do zmian parametrów technicznych urządzenia, wynikających z postępu technicznego.